Saunders Membranventile Typ KB

Konstruktionsmerkmale

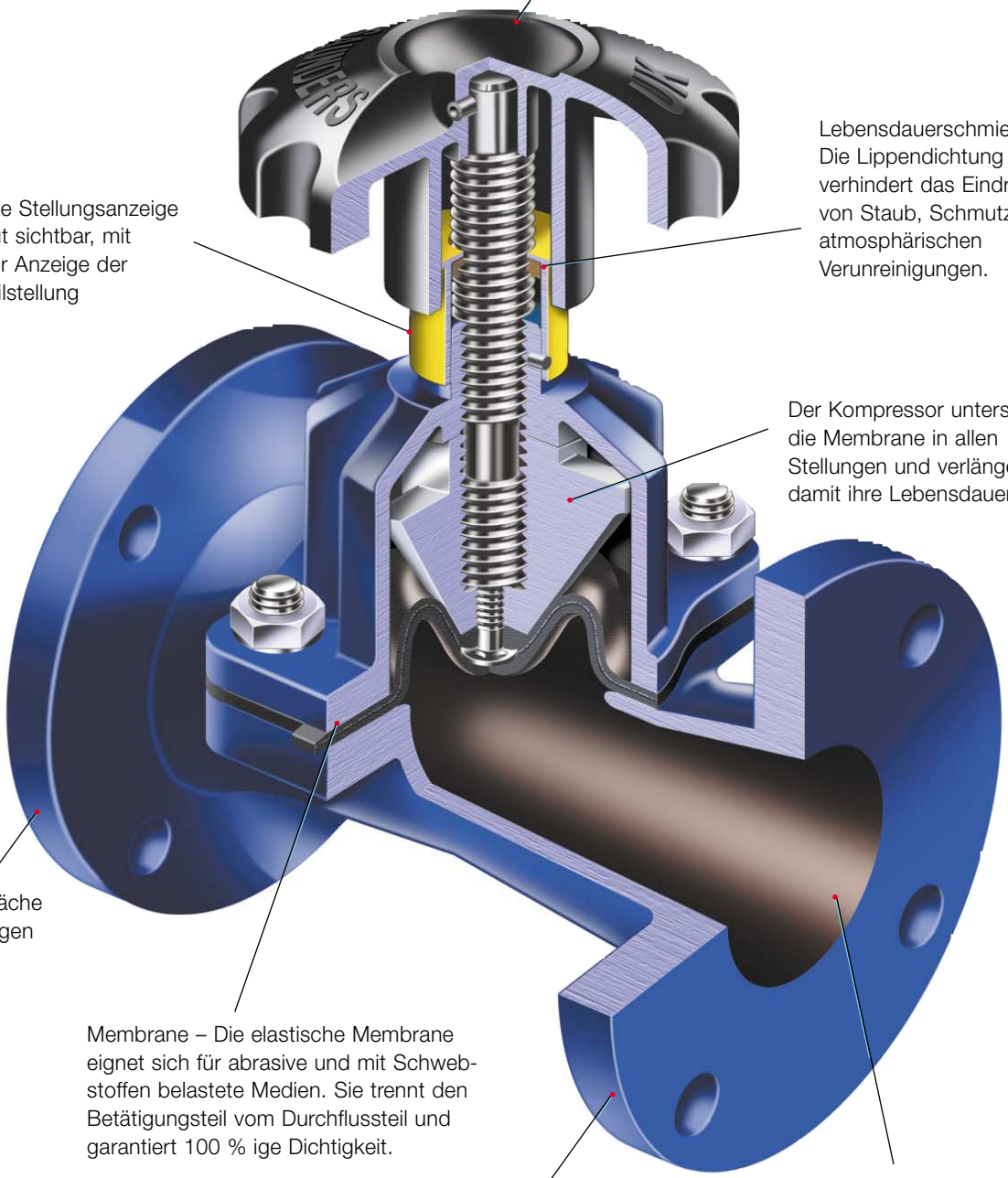

Ergonomisch geformtes Handrad zur bequemen und leichten Betätigung

Lebensdauerschmierung. Die Lippendichtung verhindert das Eindringen von Staub, Schmutz und atmosphärischen Verunreinigungen.

Gelbe Stellungsanzeige – Gut sichtbar, mit klarer Anzeige der Ventilstellung

Der Kompressor unterstützt die Membrane in allen Stellungen und verlängert damit ihre Lebensdauer

Lackierte Oberfläche ist beständig gegen Umwelteinflüsse

Membrane – Die elastische Membrane eignet sich für abrasive und mit Schwebstoffen belastete Medien. Sie trennt den Betätigungsteil vom Durchflussteil und garantiert 100 % ige Dichtigkeit.

Ventilkörper glatte, turbulenzfreie Ventilkörperkonstruktion für unbehinderten Durchfluss und minimalen Druckabfall.

Gehäusewerkstoffe Grauguß, mit Gummiauskleidung und glasbeschichtet. Innengewinde und geflanschte Ausführungen.

KÄHLER GmbH Armaturen - Industriestraße 77B - D-51399 Burscheid | Tel.: +49(0)2174/7848-0 Fax.: -25 | eMail: info@kaehler-armaturen.de